Evoluzione Architettura INEMAR

federico
10:08 06/04/2010

Table of Contents

Storia dell'architettura di INEMAR 3

Storia dell'architettura di INEMAR

In questa pagina è descritta l'architettura del sistema INEMAR illustrando in particolar modo l'evoluzione tecnologica che il sistema stesso ha seguito nel tempo, di seguito i diagrammi che mostrano le diverse evoluzioni e le relative spiegazioni ed approfondimenti relativi alle tre architetture:

- **Vecchia Architettura**
- **Architettura Intermedia**
- **Versione Finale**

Vecchia architettura

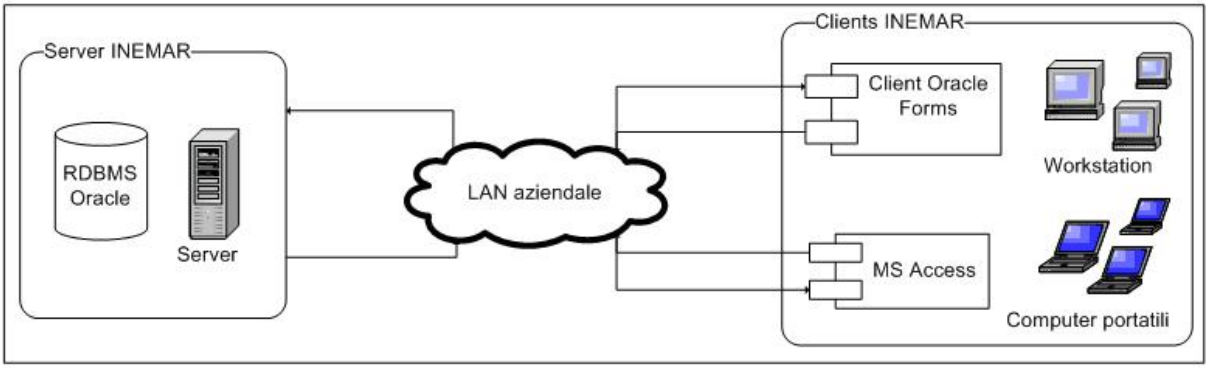

Architettura intermedia

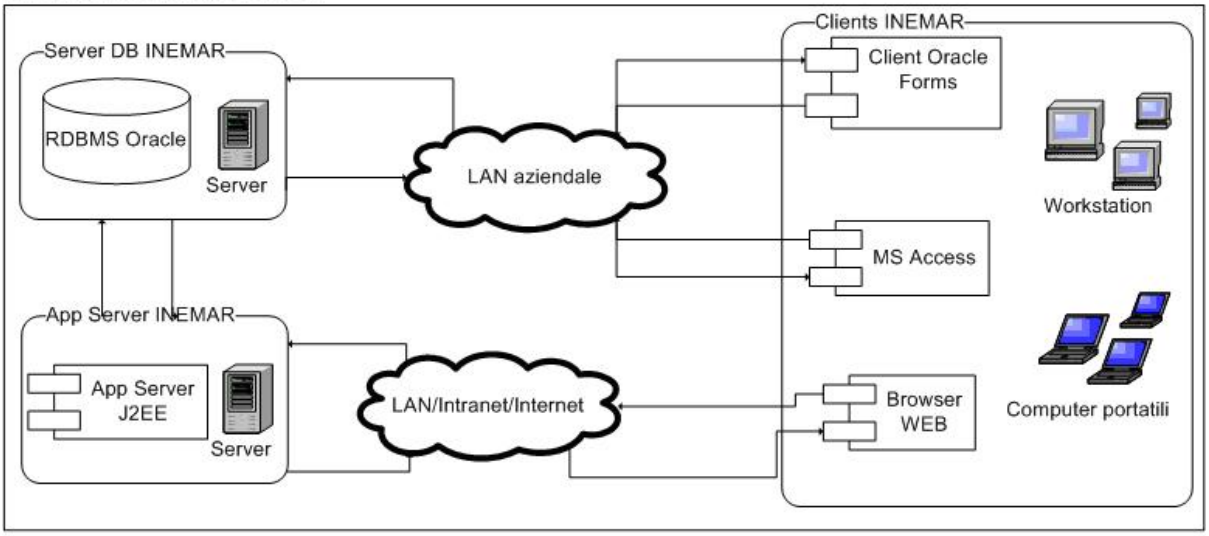
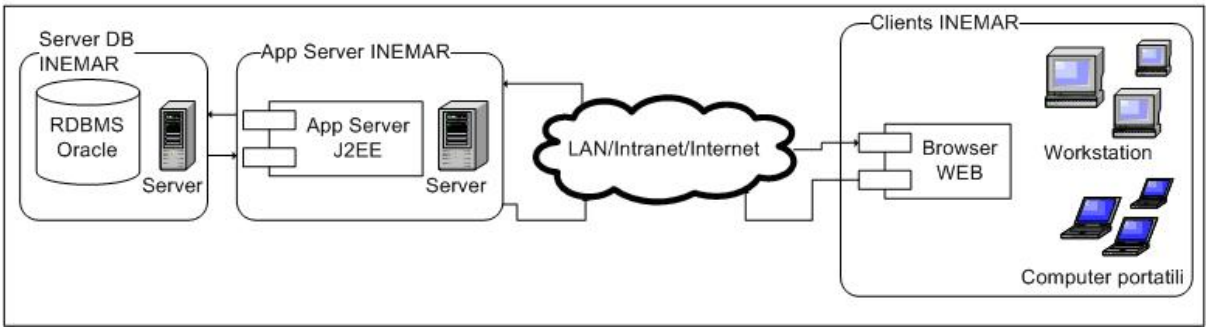
Architettura definitiva